版權所有重製必究

GH101-D

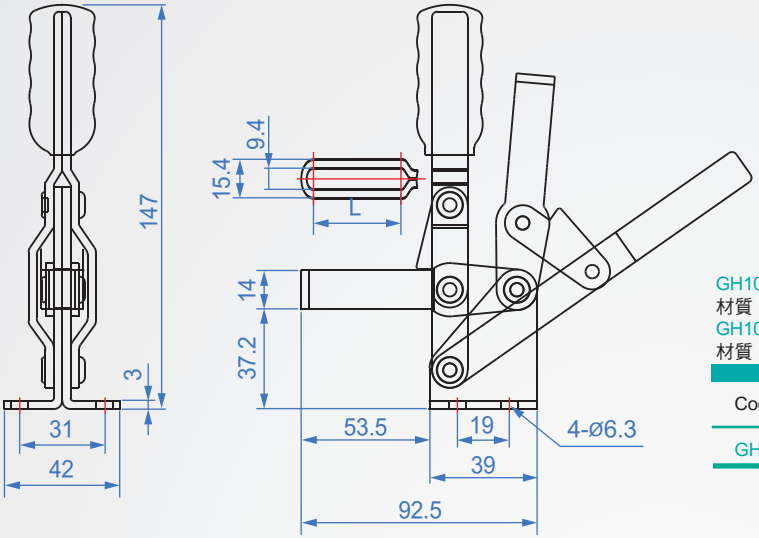

GH101-D
材質：SS400　表面處理：鍍鉻
GH101-E
材質：SUS304

單位：mm

Code No.	L	夾壓力(kg)	重量(g)	把手移動	夾頭移動	前端配件
GH101-D	32.7	180	344	62°	100°	NFC-56212(橡膠)

1N≒0.102kgf

Che Na
FAX (02)2688-3177
info@chena.com.tw
(02)2688-3188
(02)2688-3881~3
新北市樹林區光榮街21號